PRESA DI FORZA A COMANDO PNEUMATICO
PNEUMATIC CLUTCH POWER TAKE-OFF

CODICE PTO
PTO CODE
052-019-00170

CAMBIO
GEARBOX
EATON

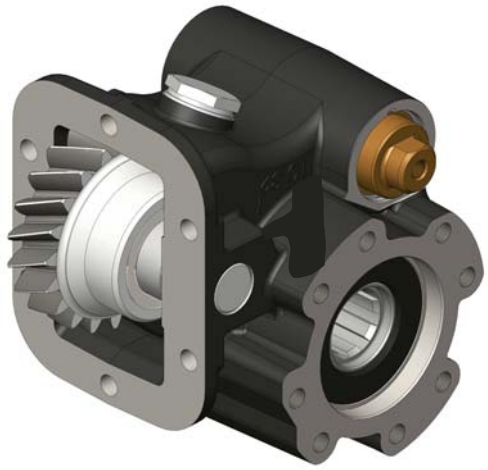

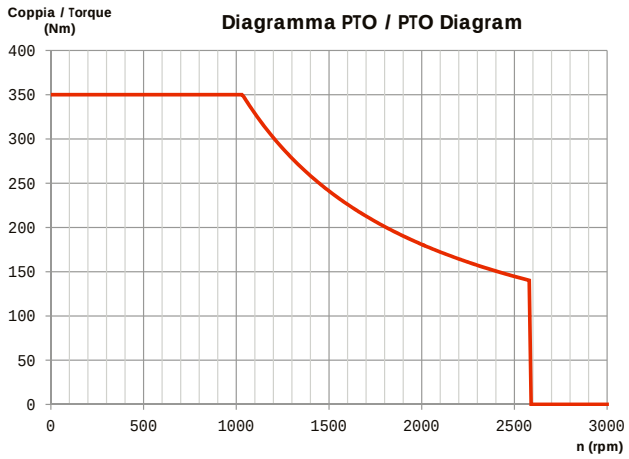

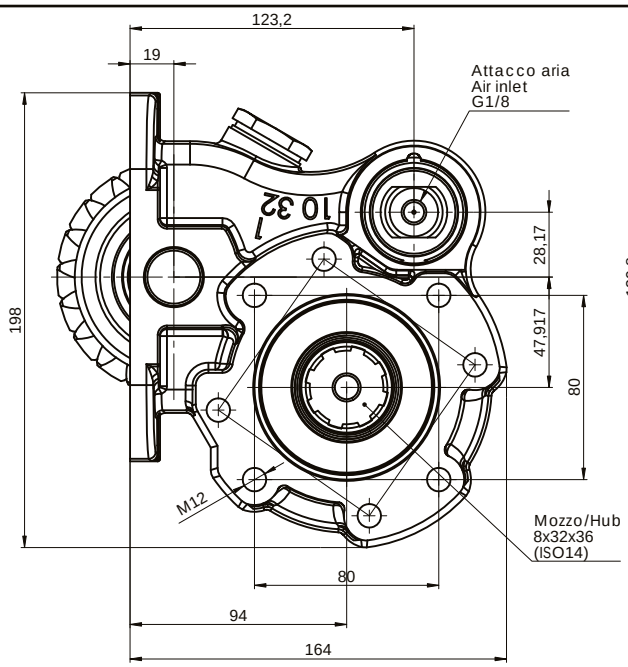

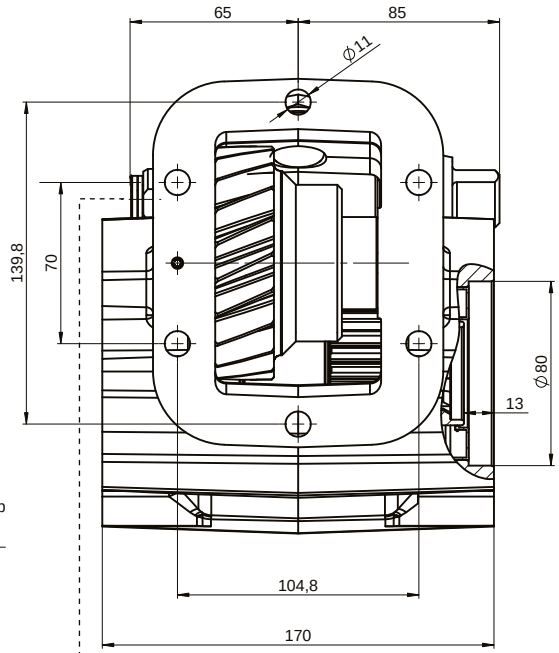

Interruttore segnalazione PTO inserita / PTO pressure signal switch

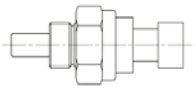

PACKARD
311-001-00116

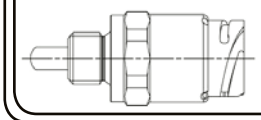

DIN 72585
311-001-00205

OPTIONAL
Da ordinare separatamente
To be ordered separately

Tipo cambio *Gearbox*	Codice PTO *PTO code*	Versione *Version*	Giri pto a 1000 giri motore *Pto ratio@1000 eng.rpm* rpm	Coppia massima *Max torque* Nm	Lato montaggio *Mounting side*	Uscita *Output*	Rotazione *Rotation*	Kit di montaggio *Mounting kit*	Peso *Weight* Kg
FS 5406N 6406N	052-019-00170	17	1034	350	Destro *Right*	Poster. basso *Rear down*	Orario *Cw*	154-003-05024	12

Data: Lunedì 28 maggio 2018

Codice foglio:997-252-01917 Rev: AA

O.M.F.B. S.p.A. Hydraulic Components

We reserve the right to make any changes without notice.
Edition 2016.12 No reproduction, however partial, is permitted.

Via Cave, 7/9 25050 Provaglio d'Iseo (Brescia) Italy Tel.: +39.030.9830611
Fax: +39.030.9839207-208 Internet:www.omfb.it e-mail:info@omfb.it

COMPANY WITH QUALITY SYSTEM CERTIFIED BY DNV GL = ISO 9001 =